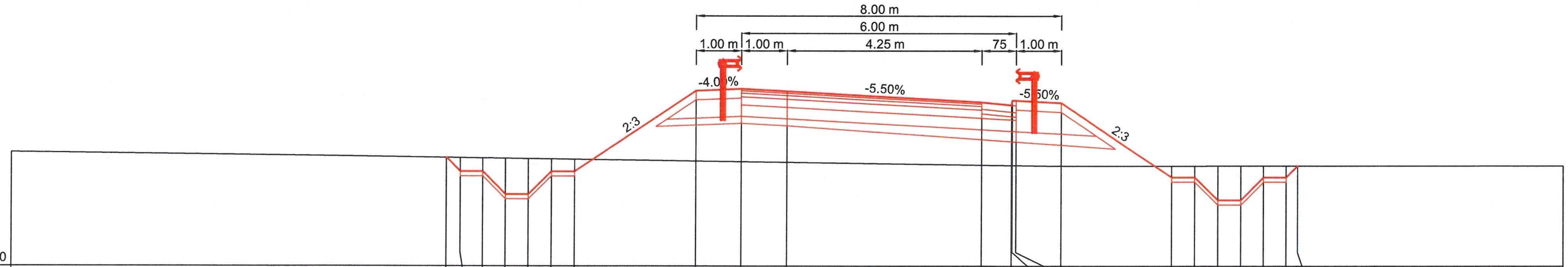

COTE PROIECT		117.37	117.06	117.06	116.56	116.56	117.06	117.06	118.82	118.86	118.81	118.57	118.51	118.61	118.61	118.55	116.93	116.93	116.43	116.43	116.93	116.93	117.19	
COTE TEREN	117.48	117.37	117.36	117.36	117.35	117.34	117.33	117.33	117.29	117.28	117.26	117.21	117.20	117.20	117.20	117.18	117.19	117.19	117.19	117.19	117.19	117.19	117.19	117.19
DISTANTE	-17.00	-7.46	-7.15	-6.65	-6.15	-5.65	-5.15	-4.65	-2.00	-1.00	0.00	4.25	4.90	4.92	5.00	6.00	8.43	8.93	9.43	9.93	10.43	10.93	11.18	17.00

KM = 560.00

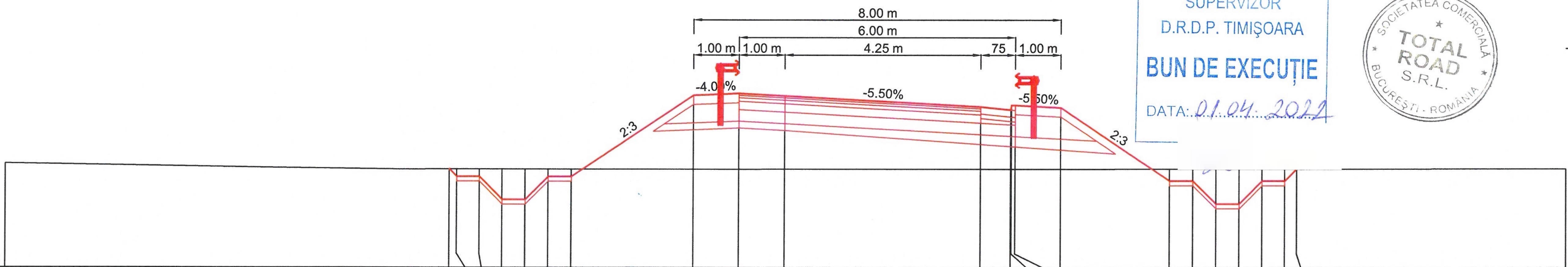

COTE PROIECT		117.13	116.96	116.96	116.46	116.46	116.96	116.96	118.73	118.77	118.71	118.48	118.41	118.51	118.51	118.46	116.87	116.87	116.37	116.37	116.87	116.87	117.14	
COTE TEREN	117.25	117.13	117.13	117.13	117.13	117.13	117.13	117.13	117.13	117.13	117.13	117.14	117.14	117.14	117.14	117.14	117.14	117.14	117.14	117.14	117.14	117.14	117.14	117.14
DISTANTE	-17.00	-7.31	-7.15	-6.65	-6.15	-5.65	-5.15	-4.65	-2.00	-1.00	0.00	4.25	4.90	4.92	5.00	6.00	8.38	8.88	9.38	9.88	10.38	10.88	11.14	17.00

KM = 540.00

SUPERVIZOR
D.R.D.P. TIMIŞOARA
BUN DE EXECUȚIE
DATA: 01.04.2022

SOCIETATEA COMERCIALĂ TOTAL ROAD S.R.L. BUCUREȘTI - ROMÂNIA

A4:B2:D
INGINER
VERIFICATOR PROIECTE

BENEFICIAR:
COMPANIA NATIONALA DE ADMINISTRAREA INFRASTRUCTURII RUTIERE S.A. (C.N.A.I.R. S.A.)

ANTREPRENOR:
TODINI CONSTRUZIONI GENERALI S.p.A.

TITLU PROIECT
PROIECTARE SI EXECUȚIE „DRUM DE LEGĂTURĂ AUTOSTRADA A1 ARAD - TIMIȘOARA - DN 69"

FAZA PROIECT PROIECT TEHNIC DE EXECUTIE (P.T.E.)

CONTRACT NR. 92/7703/01.02.2021

PROIECT NR. 08/2021

SPECIFICATIE	*NUME*	*SEMNATURA*
DESENAT	Teh. Sorin VASILACHE	
PROIECTAT	Ing. Mihai COROIAN	
SEF PROIECT	Ing. Catalin GRUIANU	
VERIFICAT	Ing. Adrian NISTOR	

DATA Martie 2022
MĂRIMEA A3
SCARĂ 1:100

TITLU PLANSA:
LUCRARI DE INFRASTRUCTURA RUTIERA
PROFILURI TRANSVERSALE CURENTE
NOD A1 - BRETEA 4

NUMAR PLANSA: PTC - 632
PICHET -

Revizie		
NR.	***DATA***	***DESCRIERE***
0	08.2021	Emitere P.T.E.
1	09.2021	Conf. nr.290/DLA1-224
2	02.2022	Conf. ASR 92/93833

PAGE 1 / 1